SMR-02V-B 2Pin

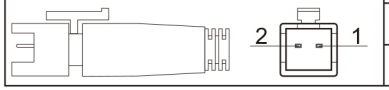

PIN	Polarity	Wire Color
1	+	红色
	−	黑色

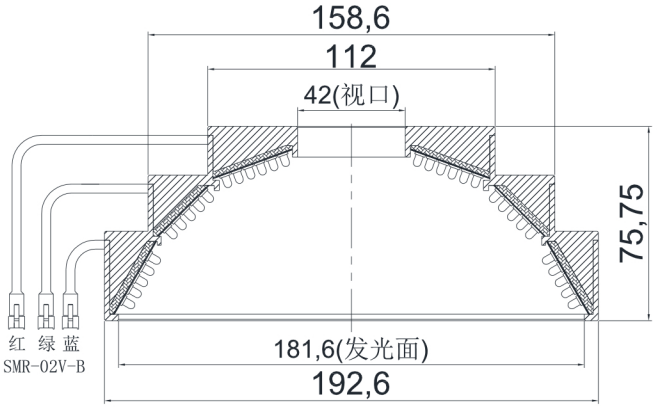

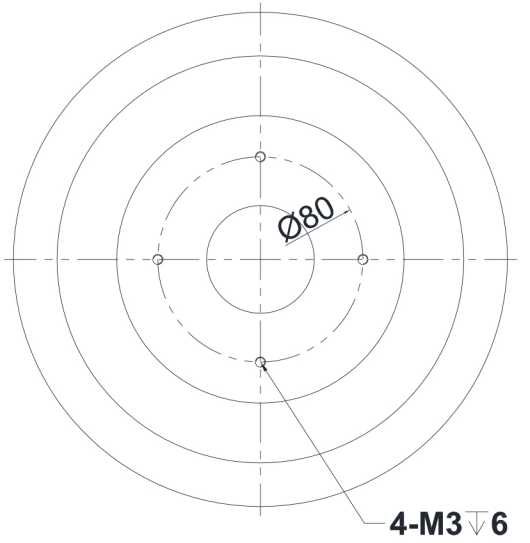

颜色	While	Red	Green	Blue	IR	IR
电压	DC24V	DC24V	DC24V	DC24V	DC24V	DC24V
功率		7.5W	10.5W	13.6W		
波长	6500K	620nm	520nm	470nm	940nm	365nm

品名	AOI光源		型号	AOI200-3C	
设计	RD01	版本	A	日期	

苏州金尚视觉科技有限公司